INOTHERM

BT 1020 (CA) + INOSMART
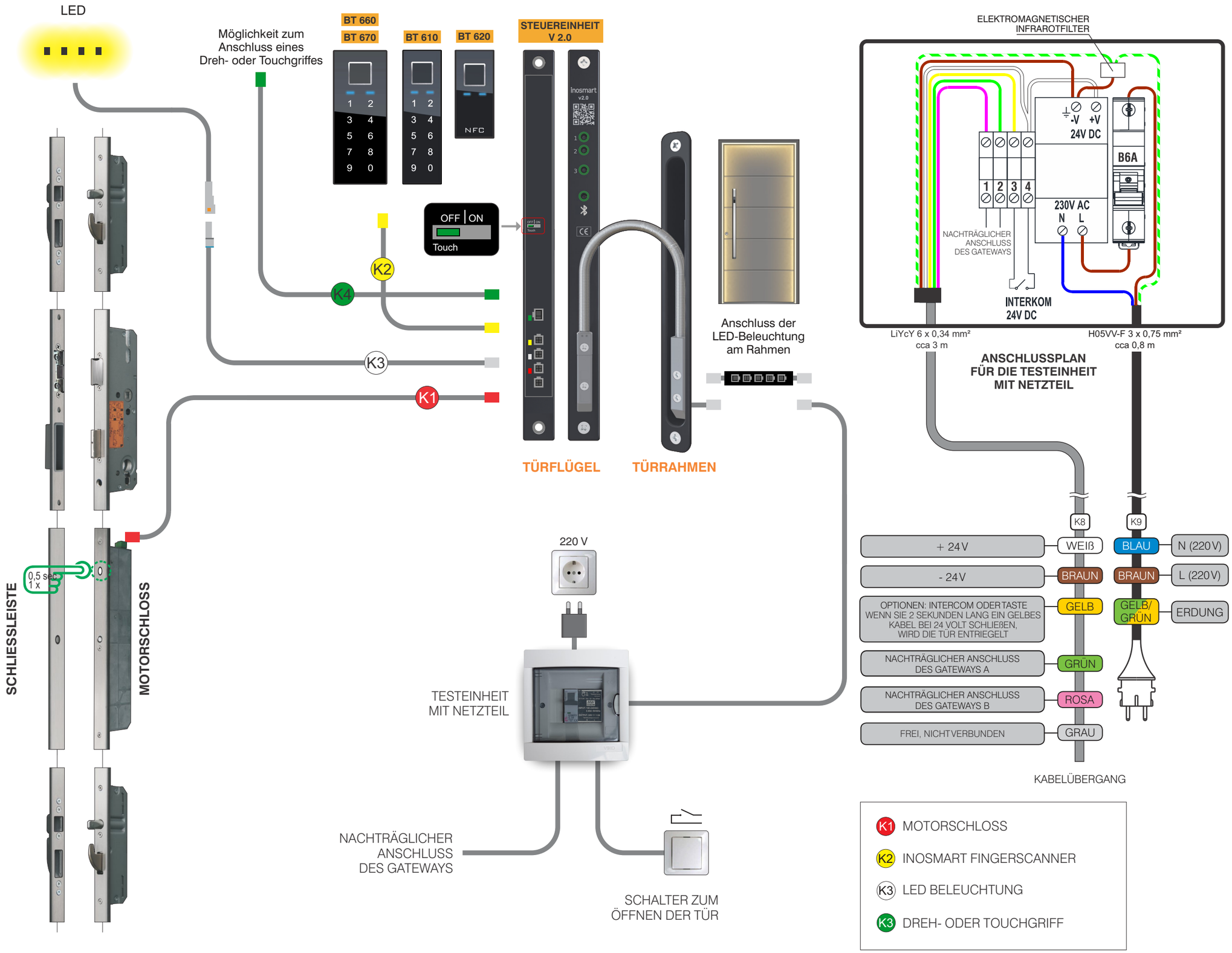
inoSmart SMART DOOR SYSTEM